なかよし

令和５年４月１１日
松戸市立寒風台小学校
１年　学年だより

ご入学おめでとうございます

明るい陽射しの中、春の草花がきれいに咲いています。
いよいよお子様は、今日から寒風台小学校の一年生です。
お子様にとっては、学校生活の第一歩を踏み出す日となりますが、この日の感激を胸に、元気にすくすくと育ってくれることを、心より願っています。
また、子どもたちが、明るい笑顔で楽しい学校生活を送ることができるよう、担任一同、力を合わせて頑張っていきたいと思います。
保護者の皆様の支えと励まし、そして、学校に対するご理解とご協力を、どうぞよろしくお願い致します。

担　任　紹　介

１年１組	１年２組	１年３組	１年４組
[redacted]	[redacted]	[redacted]	[redacted]
パワフル１年生と会えるのを楽しみにしていました。笑顔と活力の溢れるクラスにしていきたいと思います。１年間よろしくお願いいたします。	１年生との出会いを楽しみにしていました。明るく楽しく、元気いっぱいのクラスにしたいと思います。１年間よろしくお願いいたします。	元気いっぱいのみんなに会えるのを楽しみにしていました。たくさん遊んでたくさん学びましょうね。１年間よろしくお願いします。	１年生の子ども達に会えるのを楽しみにしていました。明るく楽しいクラスにしていきたいと思います。１年間よろしくお願いします。

なかよし	かぜのこ
[redacted]	[redacted]
１年生に会える日を楽しみにしていました。元気でなかよく楽しいクラスにしていきたいと思います。１年間よろしくお願いいたします。	１年生に会える事を楽しみにしていました。明るくなかよく、一生懸命頑張るクラスにしていきたいと思っています。１年間よろしくお願いします。

4月の行事予定

１１日（火）入学式
１４日（金）寒っ子スマイルデー
１７日（月）聴力検査
１８日（火）保護者会 15:30～16:30　①保護者全体会（放送）②学級懇談会
１９日（水）１年生給食開始　発育測定
２０日（木）歯科検診
２１日（金）教育相談日
２４日（月）教職員研修会　下校 12:55
２５日（火）地域訪問①　下校 13：40
２６日（水）１年生を迎える会
２７日（木）地域訪問②　下校 13：40
２８日（金）集団下校　地域訪問③下校 13：40

お知らせ･お願い

（１）登校は、活動しやすく、また自分で脱ぎ着しやすい服装にしてください。黄色い帽子、ランドセルカバー、ワッペンは１年間使用します。

（２）いろいろな提出物が、たくさん配布されます。必ず提出期限を守ってください。
※定期健康診断保健調査票（ピンクの用紙）、心疾患調査票、住居・通学路確認カードは、記入の上１４日（金）までに提出をお願いします。
※『就学援助のお知らせ』を配布しました。援助希望の方のみ、ご自身でお申し込みください。（学校では受け付けていません。）

（３）本日配布された教科書などは、一冊ごとに学年、組、名前（ひらがな）を明記して持たせてください。

（４）１８日（火）に初めての保護者会があります。是非ご参加ください。
また、この時に、鍵盤ハーモニカと絵の具セットの見本を廊下に展示しておきますのでご覧ください。なお、購入希望の方は、１７日（月）に申込書を配布しますので、ご検討ください。

（５）４月、５月は、保健行事が続きます。保健室からのお手紙をよく読んで、ご協力をお願いします。
※１９日（水）の発育測定では、身長･体重を測ります。シャツや靴下など、脱ぐもの全てに記名をお願いします。また、ひとりで着替えができる服装にしてください。女の子は髪を頭の上で結ばないようにしてください。

（６）入学式以降、教員が前に立ってコース別に送ります。１９日（水）と２０日（木）は、教員が後ろからついて行く形で集団下校をします。２１日（金）からは、子どもたちだけでコース別に下校します。２８日（金）は全校での集団下校が予定されています。

これからの学習予定　　４月１２日(水)～４月２８日（金）

日	学習	主な内容	持ってくるもの・その他連絡	下校予定
12日（水）	①がっかつ（学級活動） ②がっかつ ※教科書はいりません	・朝のあいさつ ・出席調べ（返事の仕方） ・トイレ、手洗い場の使い方 ・靴の出し入れ ・帰りのあいさつ ・下校の仕方	・引き出し ・お道具袋（５ページ参照） ・色鉛筆 ・クレヨン ・防災頭巾 **※「児童調査書」** **「緊急連絡票」** **（未提出の方）**	１０：４５
13日（木）	①こくご ②せいかつ	・話の聞き方、話し方 ・自己紹介 ・防災頭巾の使い方 ・避難経路を覚える（せいかつ）	・こくごの本 ・せいかつの本 （生活の本は学校で保管します。）	１０：４５
14日（金）	①こくご（しょしゃ） ②せいかつ ③おんがく	・寒っ子スマイルデー（お世話をしてくれる６年生と顔合わせ） ・正しい鉛筆の持ち方（しょしゃ） ・名前を書いてみよう ・整列の仕方（せいかつ） ・廊下や階段、校舎内の歩き方 ・持ち物の記名調べ ・校歌（おんがく）	・しょしゃの本 ・おんがくの本 （しょしゃの本、おんがくの本は、学校で保管します。） ・こくごの本 **＊「保健調査票」「心疾患調査票」「日本スポーツ振興センター同意書」** **提出締め切り**	１１：４０
17日（月）	①聴力検査 ②こくご ③ずこう	・聴力検査 ・なかよしの　き（こくご） ・すきな絵を描いてみよう（ずこう）	・こくごの本 ・ずこうの本 （ずこうの本は学校で保管します。） ・体操服（発育測定で使います。） **＊「住居・通学路確認カード」** **「就学援助制度申し込み」** **提出締め切り**	１１：４０

日	学習	主な内容	持ってくるもの・その他連絡	下校予定
18日（火）	①せいかつ ②たいいく ③さんすう	・服の脱ぎ着の仕方（せいかつ） ・外遊び（たいいく） ・算数セットの中身確認	・さんすうのセット ・さんすうの本 ・保護者会	１１：４０
19日（水）	①発育測定 ②こくご ③ずこう ④せいかつ	・発育測定 ・給食開始 ・線のおけいこ（こくご） ・なかまづくりとかず（さんすう） ・給食の配膳の練習（せいかつ）	・こくごの本 ・粘土、粘土板 （すぐに使えるように粘土を袋から出し、ケースに入れて持ってくる）	１３：４０
20日（木）	各クラス 時間割 ４時間目まで	・歯科検診	※２０日以降は、時間割表をご覧ください。	１３：４０
21日（金）	各クラス 時間割 ４時間目まで		・教育相談日	１３：４０
24日（月）	各クラス 時間割 ４時間目まで		・教職員研修会	１２：５５
25日（火）	各クラス 時間割 ４時間目まで		・地域訪問①	１３：４０
26日（水）	各クラス 時間割 ４時間目まで	・１年生を迎える会（３時間目）		１３：４０
27日（木）	各クラス 時間割 ４時間目まで		・地域訪問②	１３：４０
28日（金）	各クラス 時間割 ４時間目まで		・地域訪問③ ・集団下校訓練	１３：４０

◎毎日持ってくる物については、５ページを参照して持たせてください。

毎日持ってくる物

・ランドセル　　・じゆうちょう
・したじき　　・れんらくちょう
・れんらくぶくろ　・ふでばこ
・ハンカチ　　・ティッシュ
・おはしセット（学校で用意するので、気になる方はお持ちください。）

そのほかの持ち物は、学習予定表（３、４ページ）を見た上でその都度確認してください。

ふでばこの中

・えんぴつ（２Ｂ）５本
・けしごむ　１個
・赤青鉛筆

学校に置いておく物

・引き出し（色鉛筆、クレヨン）
・算数セット
・粘土
・粘土板
・道具袋

学校に持ってくるものは、すぐに使えるように、袋から出したり、中ぶたを取ったりして持たせてください。

・カスタネット　・はさみ　・のり
・セロテープ
・折り紙（ジッパーつきのビニール袋に入れてください。）

○ 名前は、ひらがなで記入してください。
○ 次の日の用意は、お子さんと一緒に準備してください。
○ 保護者の方は、忘れ物のないように必ず見てあげてください。
○ 雨の日にかっぱを着て登校する場合には、ぬれたかっぱを入れるビニール袋を持たせてください。（脱ぎ着は自分でできるようにしておいてください。）

体操服について

〇体操服を入れる袋には、体操服と紅白帽を入れてください。
〇上ばきと体操服は、原則として金曜日に持ち帰ります。洗って月曜日に持たせてください。
〇１８日（火）に脱ぎ着の練習をしますので、前日までに持たせてください。自分で脱いだり畳んだりできるように練習しておいてください。

〈赤白帽子〉　　〈体操服〉

◇　補助資料

１．お道具袋

（カスタネット、はさみ、のり、セロテープ、折り紙を入れてください。）

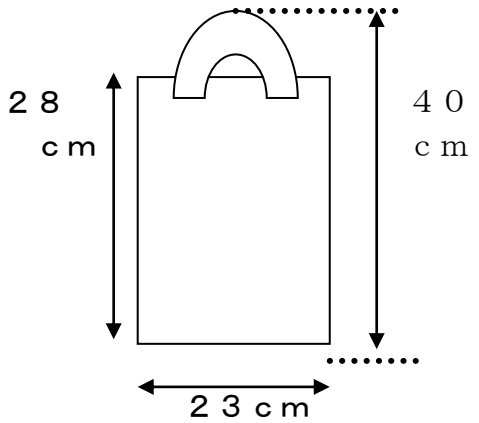

☆手さげバッグにしてください。
（手さげのひもは、机の横にかけた時
40㎝以内にしてください。）
☆袋の表には
学年、組、氏名を消えないもので、
しっかりと書いてください。

２．体操服を入れる袋

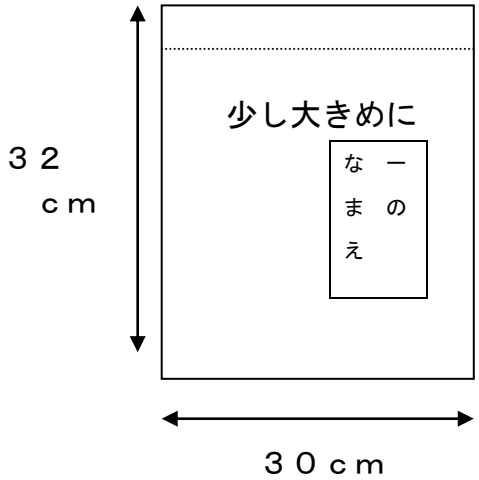

☆袋のひもには、ゴムは使わないでください。
（ひもは長すぎないようにしてください。）

３．ひき出し又は整理箱

・児童用のひき出しを買われた方は、それをお持ちください。

・学年、組、氏名をしっかりとつけてください。

大きさの目安

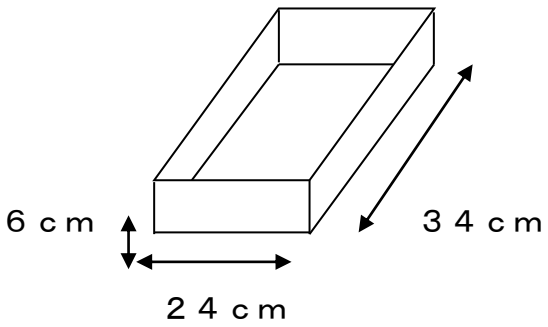

お知らせとお願い

１．登下校について

①登校時刻は、７：５０～８：１０くらいをめどにしてください。
（８：１５には健康観察が始まります。）
②なるべく近くの上級生やお友達と一緒に登校させてください。
③下校は２０日（木）まで、教員がコースごとに途中まで送ります。
④お子さんがどの色のコースで帰るのか、前もって教えておいてください。
⑤松戸新田入口、證誠院付近、グリーンマークシティ交差点、千駄堀・栴檀幼稚園まで送ります。可能な限り、お迎えに出てください。（Ｐ９の地図参照）

《集団下校の地区別グループ》

帰る方向	マークの色	引率教員
松戸新田方面	赤	渡邉先生
稔台方面	青１	畑山先生
オリンポスの山方面	青２	古谷先生
グリーンマークシティ交差点方面	緑	佐々木先生
千駄堀方面	黄	保木本先生
わんぱく学童	桃	学童の先生
わくわく学童	桃	学童の先生
わんさか学童	桃	学童の先生

２．日課について

２０日(木)以降については、後日配付する日課表を見てご準備ください。しばらくの間は時間割通りにはできないこともございます。変更がある場合は連絡帳等でお知らせいたします。

３．欠席するとき

①欠席、早退、遅刻の時は、Forms や電話等で８時００分までにご連絡ください。後日、欠席・遅刻用の Forms の URL を学校メールでお送りしますのでご確認ください。
②病気にかかり、医師にインフルエンザ・はしか・水ぼうそう・おたふくかぜ等の病気と診断された場合は、学校伝染病ですので、出席停止扱いとなり、欠席扱いになりません。
③新型コロナウイルス感染症拡大防止の為、発熱、咳なども出席停止扱いになります。速やかに連絡してください。（診断書は必要ありません。）

寒風台小学校の電話番号　３６３－１０４８

④担任との面談、電話口への呼び出しは、授業中はできません（緊急の場合を除く）ので、ご了承ください。事故防止のため、必ず守ってください。
⑤遅刻の場合はお子さんを教室まで送って下さるようにお願いします。また、早退の場合も必ず教室まで迎えに来ていただくようにお願いします。お子さんだけで帰すことはできません。

４．連絡帳について

連絡帳は、家庭と学校との連絡を密にするために使います。
何か連絡したいことやお気づきの点がありましたら、ご遠慮なく連絡帳にお書きください。**担任への連絡がある場合は、お子さんに、朝、担任へ見せるように声をかけておいてください。**なお、担任からも連絡帳でお知らせする場合がありますので、**連絡帳は、毎日見てください。**お知らせをご覧になった後は、**必ず押印かサインをお願いします。**

字を習い始めましたら、少しずつ連絡帳を書かせたいと思います。時間短縮のため、次のような記号を使いますのでご承知おきください。

㋜・・・配布した手紙（封筒なども含みます）

㋓・・・今日の宿題。次の日に提出します。

㋛・・・特に連絡したいこと

㋝・・・特に持ってきてほしいもの

５．持ち物について

①すべての持ち物に、クラス名、氏名（ひらがな）を明記してください。
クレヨン・鉛筆の一本一本にも記名してください。
②算数セットは油性ペンで、おはじき・タイル・計算カードなどの一つ一つにも、ご面倒ですが記名してください。名前のシールでもかまいません。
③算数セット・クレヨン・粘土等、ふたのついている物で開きやすいものは、**ゴムでとめてください。**ゴムの幅は、2㎝位がよいです。**ゴムにも記名してください。**

６．自分のことは自分でする習慣を

服を着たり、ボタンをとめたり、チャックをしめたり、手洗い、用便などが手際よくできるようにさせてほしいと思います。着脱しやすい服をえらんであげる心遣いも大切かと思います。

７．学校で使うノートについて

学校で使うノートは、後日、学校でそろえて買います。使いおわって2冊目からは、同じ規格（マス目の数）の物を、各自そろえるようにしてください。規格が変わる場合には、学年だよりでお知らせします。

８．教育相談日について

毎月、月末に教育相談日を設けます。お子さんのこと、学校生活のことなどで相談を希望される方はご利用ください。